品番	ＺＳＮ０６０ＴＳＲＴ
キャビネット	低圧メラミン化粧パーチ（白色）
中仕切り	低圧メラミン化粧パーチ（白色）
棚板（固定）	低圧メラミン化粧パーチ（白色）
背板	カラー合板（白色）
扉	低圧メラミン化粧パーチ（白色）
タオルハンガー	同梱品・現場取付

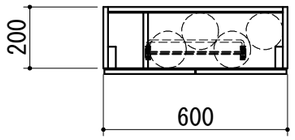

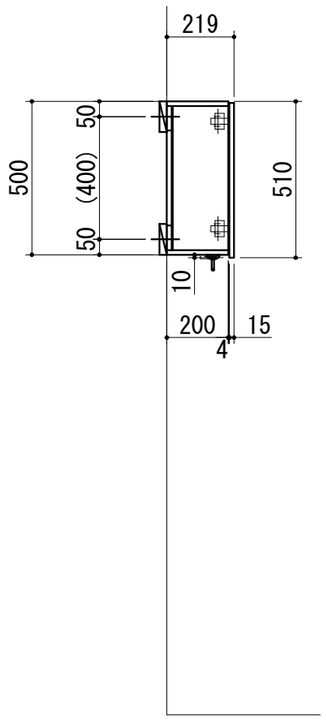

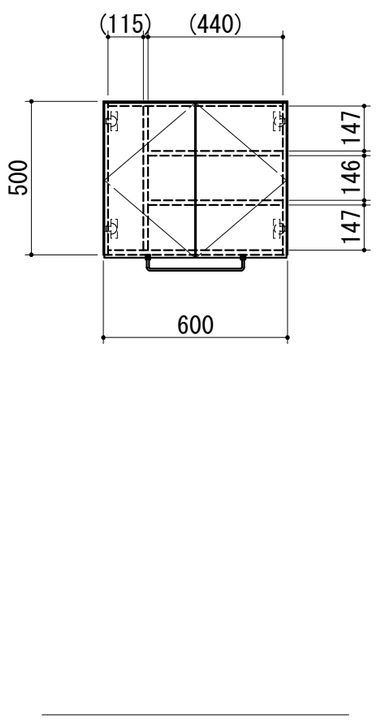

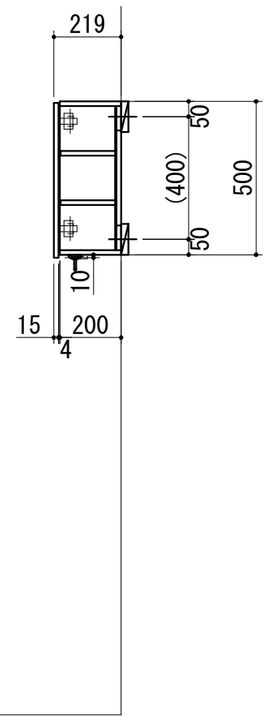

WEB
出力

＊　お願い　本物件のご発注時には本図面を必ずご添付下さい。

Repeat

Webダウンロード図面

符号	年	月	日	訂正記事	記入	点検	点検	承認印			検図印		製図印
△	:	:										荒井	タイ
△	:	:											
△	:	:											

尺度	工事名称					御注文主
1/20						
日付	図面名称	幅	高さ	奥行き		図面番号
2024年　6月 24日	サニタリー収納	Ｗ６００	Ｈ５００	スリム	Ｒ	ＺＳＮ０６０ＴＳＲＴ