| 品番 | ＺＳＮ０６０ＳＢＲＴ |
|---|---|
| キャビネット | 低圧メラミン化粧パーチ（白色） |
| 中仕切り | 低圧メラミン化粧パーチ（白色） |
| 棚板（固定） | 低圧メラミン化粧パーチ（白色） |
| 背板 | カラー合板（白色） |
| 扉 | 低圧メラミン化粧パーチ（白色） |
| タオルハンガー | 同梱品・現場取付 |

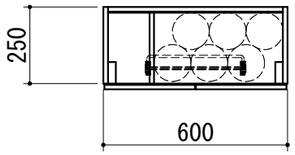


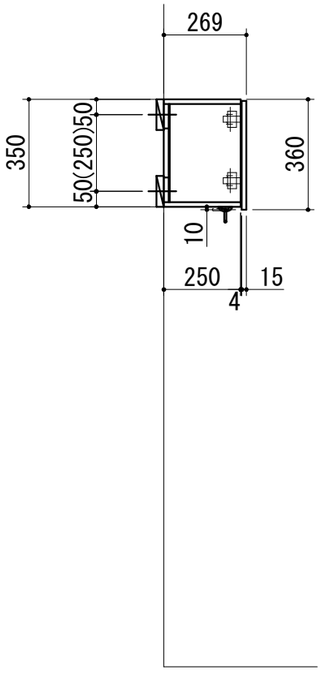


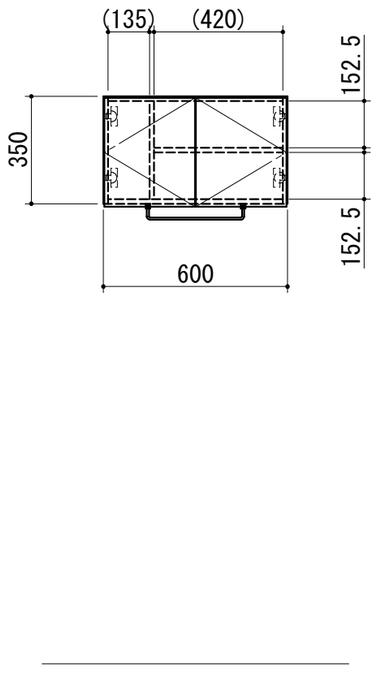


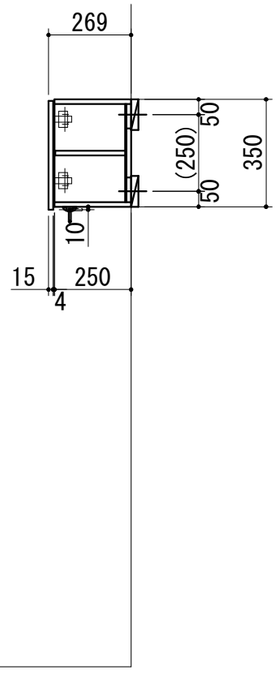


WEB
出力

＊　お願い　本物件のご発注時には本図面を必ずご添付下さい。

Repeat

Webダウンロード図面

| 符号 | 年　月　日 | 訂　正　記　事 | 記入 | 点検 | 点検 | 承　認　印 | | | 検　図　印 | 製図印 |
|---|---|---|---|---|---|---|---|---|---|---|
| △ | ：　： | | | | | | | | 荒井 | タイ |
| △ | ：　： | | | | | | | | | |
| △ | ：　： | | | | | | | | | |

| 尺度 | 工事名称 | | | | | 御注文主 |
|---|---|---|---|---|---|---|
| 1/20 | | | | | | |
| 日付 | 図面名称 | 幅 | 高さ | 奥行き | | 図面番号 |
| 2024年　6月 24日 | サニタリー収納 | Ｗ６００ | Ｈ３５０ | 標準 | Ｒ | ＺＳＮ０６０ＳＢＲＴ |