品番	ＺＬＤ０９０ＴＢＬＴ
キャビネット	低圧メラミン化粧パーチ（白色）
中仕切り	低圧メラミン化粧パーチ（白色）
棚板（可動）	低圧メラミン化粧パーチ（白色）
背板	カラー合板（白色）
扉	低圧メラミン化粧パーチ（白色）
取っ手	樹脂製ライン取っ手（シルバー色）

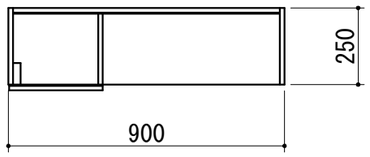

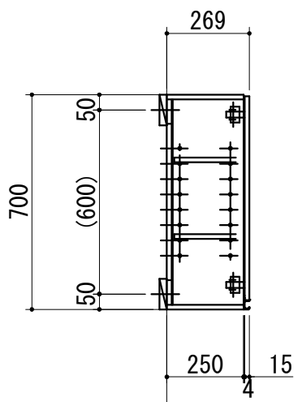

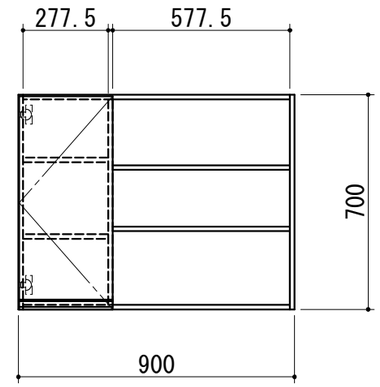

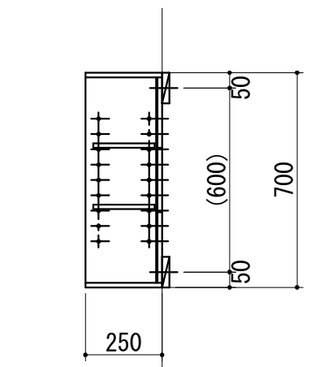

WEB
出力

＊　お願い　本物件のご発注時には本図面を必ずご添付下さい。

Repeat　Webダウンロード図面

符号	年　月　日	訂　正　記　事	記入	点検	点検	承　認　印			検　図　印		製図印
△	：　：									荒井	タイ
△	：　：										
△	：　：										

尺度	工事名称					御注文主
1/20						
日付	図面名称	幅	高さ	奥行き		図面番号
2024年　6月 24日	ランドリー収納	Ｗ９００	Ｈ７００	標準	Ｌ	ＺＬＤ０９０ＴＢＬＴ