品番	ＺＬＤ０６０ＳＢＲＴ
キャビネット	低圧メラミン化粧パーチ（白色）
中仕切り	低圧メラミン化粧パーチ（白色）
棚板（可動）	低圧メラミン化粧パーチ（白色）
背板	カラー合板（白色）
扉	低圧メラミン化粧パーチ（白色）
取っ手	樹脂製ライン取っ手（シルバー色）
ハンガーバー	同梱品・現場取付

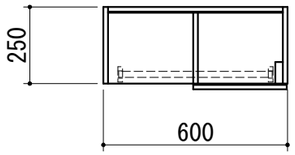

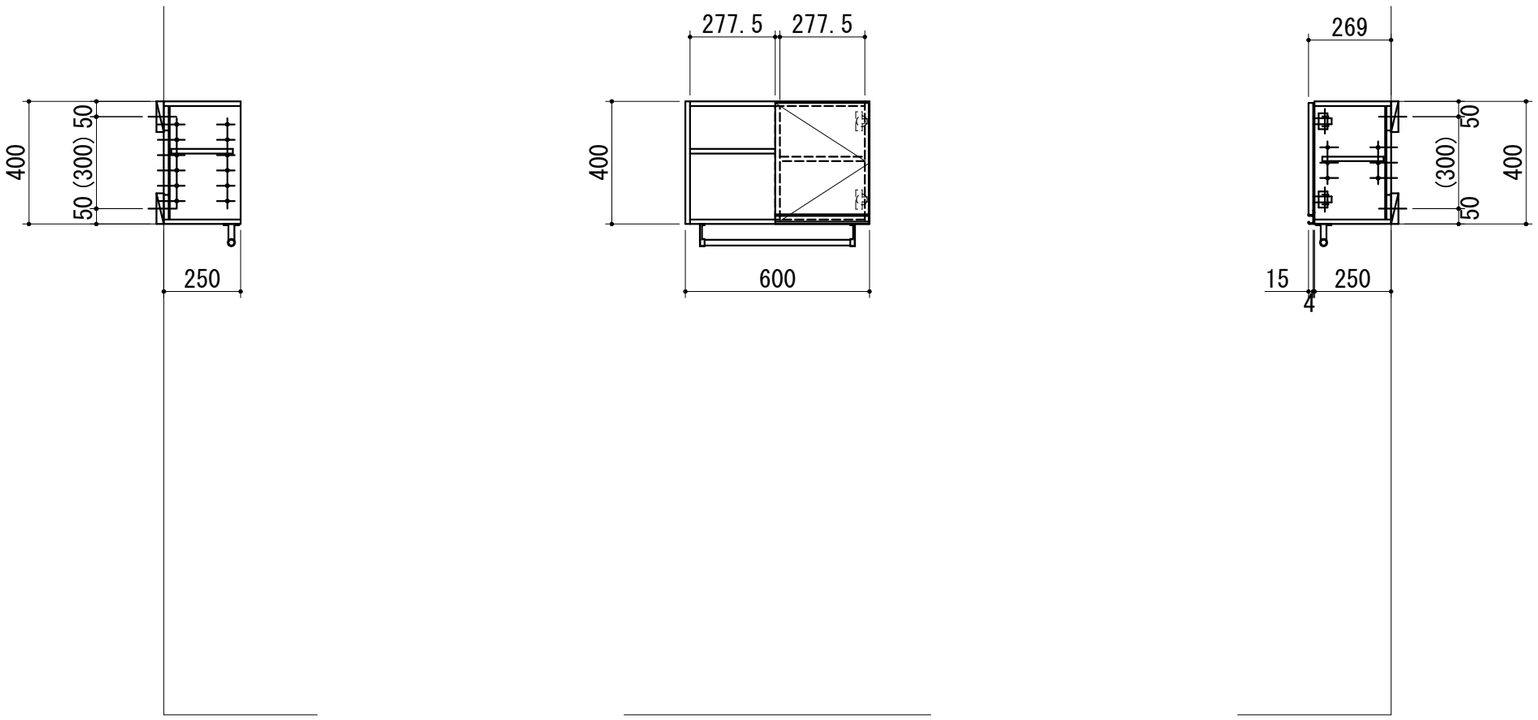

WEB
出力

＊　お願い　本物件のご発注時には本図面を必ずご添付下さい。

Repeat

Webダウンロード図面

符号	年 月 日	訂 正 記 事	記入	点検	点検	承 認 印	検 図 印	製図印
△	: :						荒井	タイ
△	: :							
△	: :							

尺度	工事名称					御注文主
1/20						
日付	図面名称	幅	高さ	奥行き		図面番号
2024年 6月 24日	ランドリー収納	Ｗ６００	Ｈ４００	標準	Ｒ	ＺＬＤ０６０ＳＢＲＴ