ハーフ品番	ＺＧＨ０３０ＡＢＲ☆
天板	外面シート貼り化粧板（内面白色）
キャビネット	外面シート貼り化粧板（内面白色）
背板	カラー合板（白色）
アジャスター	金属製（シルバー色）
扉	外面シート貼り化粧板（内面白色）
取っ手	樹脂製ライン取っ手（シルバー色）
棚板	樹脂製（グレー色）

☆カラー記号	
Ｗ（白色木目）	エアリーチェスナット
Ｍ（茶色木目）	イタリアンウォールナット
Ｄ（濃茶木目）	レブロンウォール

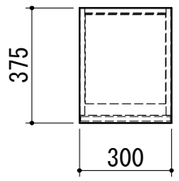

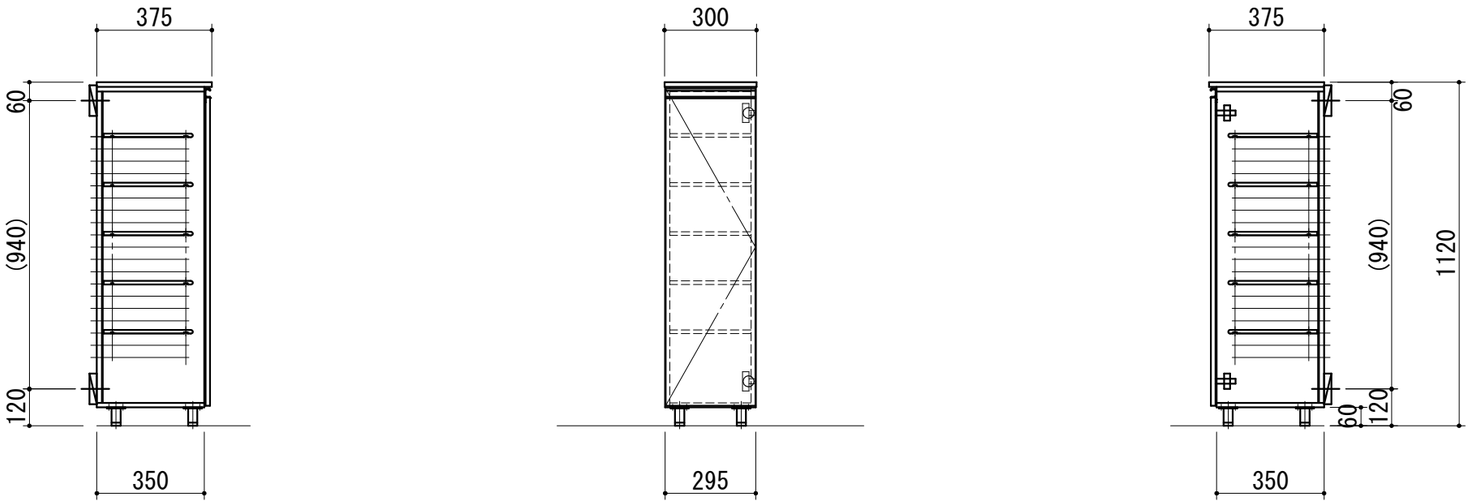

WEB
出力

＊　お願い　本物件のご発注時には本図面を必ずご添付下さい。

Repeat

Webダウンロード図面

符号	年　月　日	訂　正　記　事	記入	点検	点検	承　認　印			検　図　印		製図印
△	:　:									荒井	タイ
△	:　:										
△	:　:										

尺度	工事名称					御注文主
1/20						
日付	図面名称					図面番号
2024年　6月 24日	シューズボックス	ハーフ	Ｗ３００	Ｒ	アジャスター型	ＺＧＨ０３０ＡＢＲ☆